YAMAZAKI MAZAK Corporation has the property of this drawing and the design shown in it. any part of this drawing and design shall not be disclosed to any third party without prior permission of YAMAZAKI MAZAK Corporation.
ヤマザキマザック株式会社はこの図面および図面に開示された技術情報に関する権利を所有し、当社の事前の許可なく、その全部又は一部を問わず第三者に開示してはならない。

This product is subject to all the applicable Japanese Foreign Exchange and Foreign Trade Law.
本品は「外国為替及び外国貿易法」に該当しますので外国に輸出する場合には同法に基づく許可を必要とします。

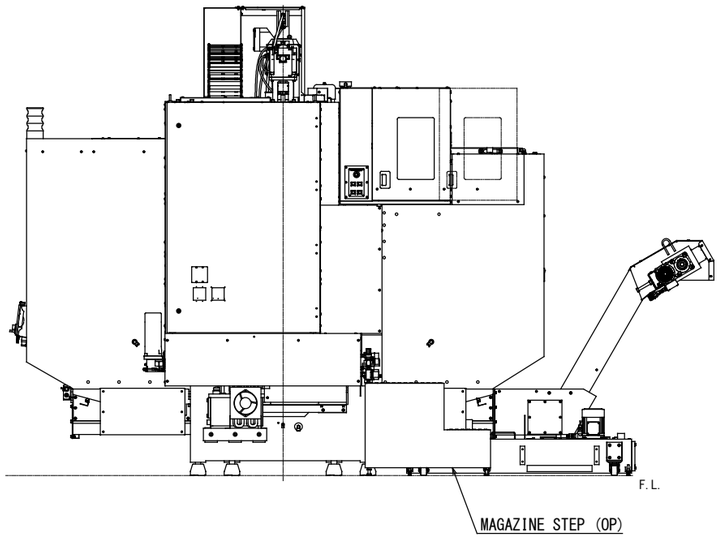

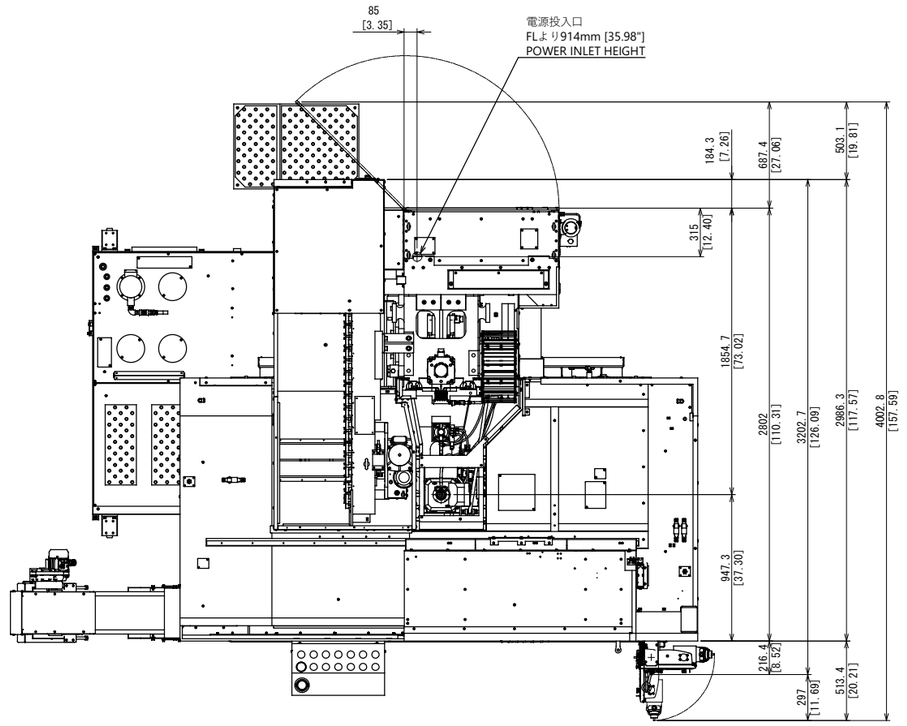

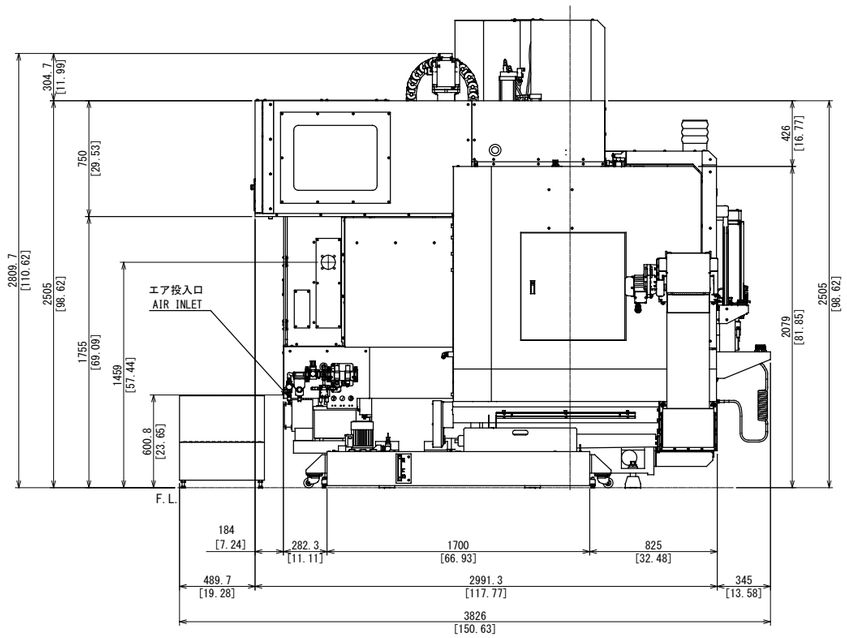

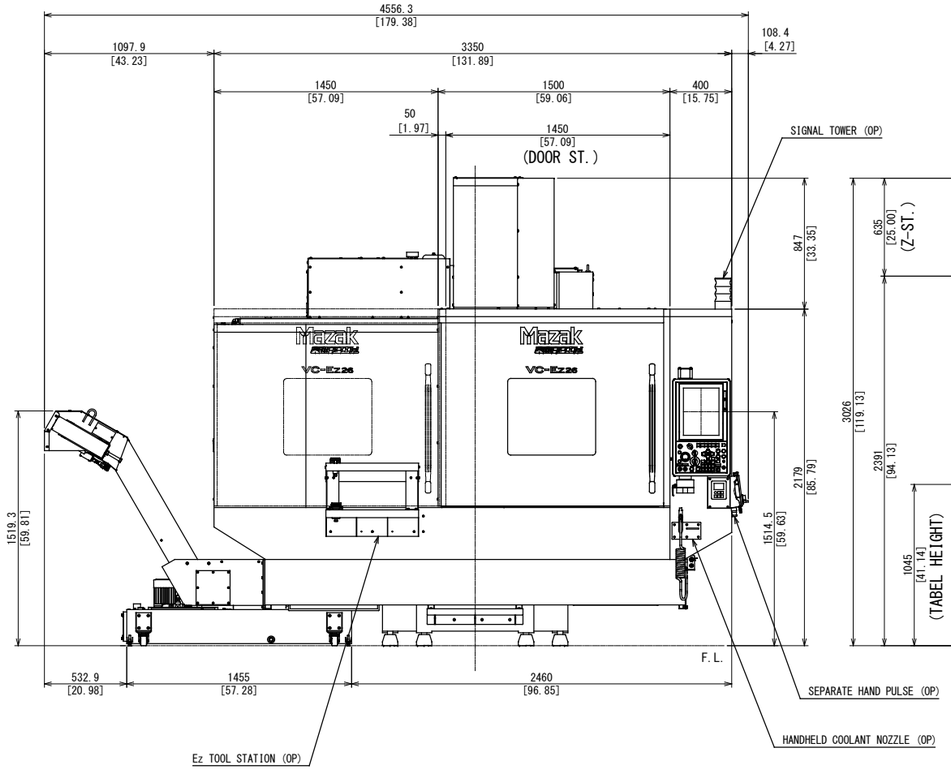

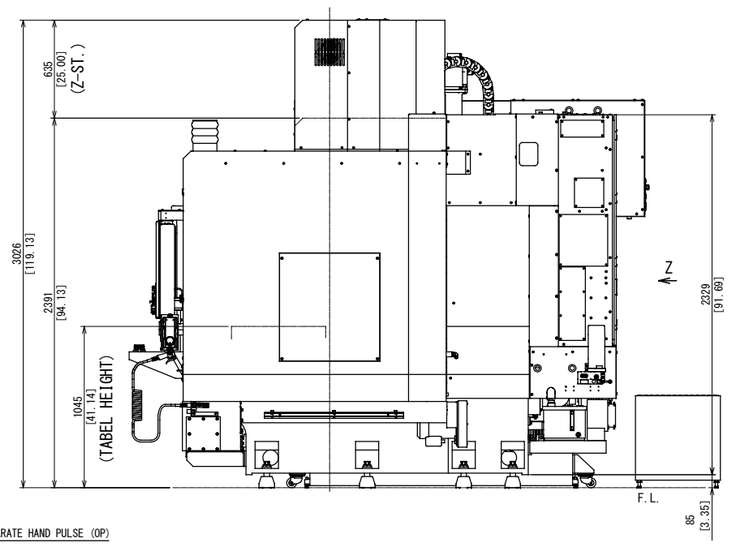

mm
[Inch]

9	—	. .	—		THIRD ANGLE PROJECTION			
8	—	. .	—		APP'D	CHK'D	DSGN	DRAWING
7	—	. .	—		012022	012022	012022	012022
6	—	. .	—		K.N	JVM	K.N	T-K.S
5	—	. .	—					
4	—	. .	—		SCALE	NAME		
3	—	. .	—		1:14	VC-Ez 26 50T 95galタンク MGドア ヒンジコンベア仕様全体図		
2	—	. .	—			VC-Ez 26 50T 95gal TANK MG DOOR HINGE CONVEYOR TOTAL VIEW DRAWING		
1	—	. .	—		DRAWING NO.	0	D67	TV	C048	0
	QTY	DATE	DC NO.	SIGN				

Mazak METRIC/INCH